MEILLEUR...

NOUVEAUTÉS 2025

MEILLEUR...

Le nouveau BEYCEPS y parvient !

En savoir plus maintenant :
www.bessey.de/fr/LE-BEYCEPS

180
kg
BESSEY

Lever, abaisser ou aligner jusqu'à 180 kg

Puissant et polyvalent
Le BEYCEPS permet d'effectuer des travaux de montage avec une capacité de levage allant jusqu'à 180 kg. Tant dans le domaine professionnel que dans le domaine du bricolage, les possibilités d'utilisation sont nombreuses :

- grâce à la grande plage utile lors du levage ou de l'écartement de 5 à 230 mm (sans protection plastique sur le pied)
- transformation rapide en outil de serrage d'une ouverture de 170 à 390 mm
- en le combinant avec l'accessoire BEY-IK

Manipulation confortable et sûre
Le BEYCEPS permet de soulever, d'abaisser et d'aligner des pièces en douceur et au millimètre près, d'une seule main.
L'utilisation est ergonomique, intuitive et sûre :

- grâce à sa poignée bi-matière
- grâce aux loquets de sécurité de la poignée basse

Travail en sécurité et sans effort
Une grande importance est portée sur la sécurité de l'utilisateur :

- boîtier de mécanisme fermé, protège des saletés et poussières et empêche de se coincer les doigts
- protections plastiques du pied et du levier incluses. Protègent les surfaces sensibles

Découvrez plus ›

NOUVEAU Bras de BEYCEPS BEY23

N° de cde	Domaine d'utilisation soulever / écarter A	Domaine d'utilisation tendre B	Rail	Poids	UE	
	mm	mm	mm	kg	Pc.	V3
BEY23	5–230	170–390	22 x 8	1,60	4	

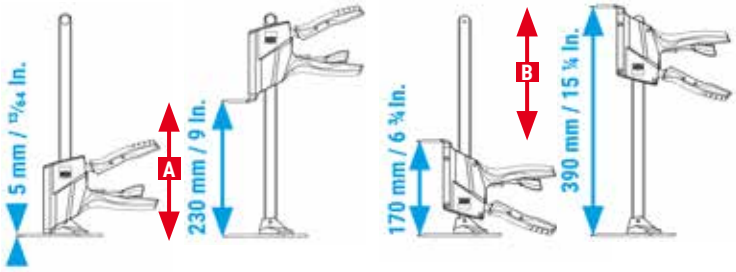

- Capacité de levage jusqu'à 1 800 N / 180 kg / 400 lbs
- Pour soulever jusqu'à 8 mm par la poignée et abaisser jusqu'à 4 mm par la poignée cliquet. Pour aligner des pièces au millimètre près d'une seule main en douceur et en sécurité
- Manipulation ergonomique et sûre, grâce au levier de la pompe en plastique à 2 composants situé sur le dessus et aux deux leviers de descente et de déverrouillage fins disposés séparément en dessous
- Boîtier de mécanisme fermé, protège des saletés et poussières et empêche de se coincer les doigts
- Réversible pour serrage
- Protections plastiques du pied et du levier incluses. Protègent les surfaces sensibles
- Marquage CE

NOUVEAU Kit-d'installation BEYCEPS BEY-IK

N° de cde	Domaine d'utilisation adaptateur de rallonge A	Domaine d'utilisation adaptateur de rallonge + unité de rail B	Rail	Poids	UE	
	mm	mm	mm	kg	Pc.	V3
BEY-IK	170–400	392–620	22 x 8	1,00	4	

disponible à partir de juillet 2025

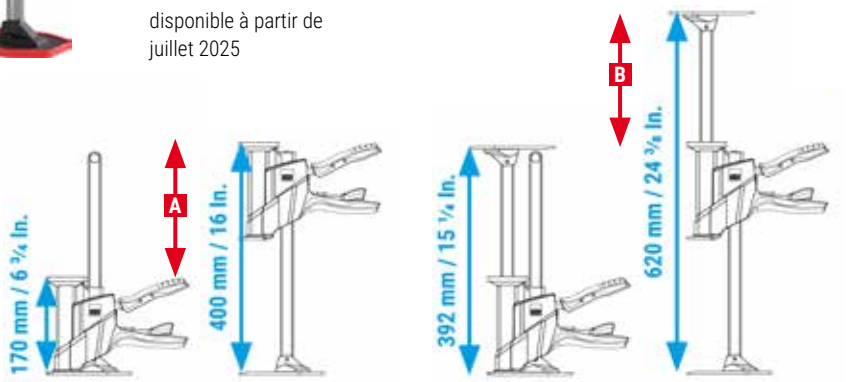

- Kit comprenant : une rallonge et un outil de montage à une main BEY23
- Capacité de charge jusqu'à 60 kg pour un montage rapide et précis comme des éléments hauts de cuisine ou salles de bains
- Montage rapide et sans effort avec l'outil de montage seul (170 mm à 400 mm) ou avec la rallonge (hauteur de 392 mm à 620 mm)
- Protections plastiques tendres pour protéger des marques

Flexibilité totale pour serrer et écarter d'une seule main

Utilisation polyvalente
Le serre-joint à une main EZ360 est extrêmement polyvalent :

- grâce à un mécanisme innovant de rotation à 360° permettant d'adapter parfaitement la position de la poignée à la tâche de serrage
- grâce aux longs capuchons de protection pour ménager la surface de la pièce à usiner et répartir la force de serrage jusqu'à 1 400 N
- en changeant la partie supérieure du serrage à l'écartement

EZ 360

Manipulation extrêmement confortable
D'une part, la poignée peut être positionnée de manière à obtenir une position de pompage optimale et donc une meilleure application de la force. D'autre part, la poignée peut également être pivotée hors de la zone de travail après le processus de serrage, ce qui permet de placer plusieurs serre-joints dans un espace restreint :

- grâce à la poignée extra longue en plastique de haute qualité à 2 composants avec levier à pompe, qui peut être complètement tournée autour du rail et enclenchée en toute sécurité dans 12 positions
- grâce au levier de déblocage sur le bras coulissant pour un réglage rapide de l'ouverture et du déblocage de la pince

La robustesse dans une optique unique
Ici, le design dynamique rencontre la durabilité :

- grâce à l'utilisation de matériaux de qualité comme le polyamide renforcé à la fibre de verre pour les parties supérieure et inférieure, ainsi que l'acier trempé et bruni pour le rail
- grâce au boîtier en plastique, le mécanisme de la poignée est protégé de la poussière et des copeaux

Découvrez plus ›

Presse une main avec poignée pivotante EZ360

	N° de cde	Serrage a	Saillie b	Largeur d'écartement e	Rail x	Contenu	Poids	UE	
		mm	mm	mm	mm	Pc.	kg	Pc.	V3
NOUVEAU	EZ360S-11SET	110	40	104–208	7 x 2,5	2 x EZ360S-11	0,23	8	
NOUVEAU	EZ360M-15	150	60	154–302	14 x 5	–	0,41	6	
NOUVEAU	EZ360M-30	300	60	154–454	14 x 5	–	0,48	6	
	EZ360-15	150	80	195–315	18 x 5	–	0,79	6	
	EZ360-30	300	80	195–465	18 x 5	–	0,87	6	
	EZ360-45	450	80	195–615	18 x 5	–	1,01	6	
	EZ360-60	600	80	195–765	18 x 5	–	1,10	6	

- Le mécanisme innovant de rotation à 360° permet de placer la poignée tout autour du rail – déjà avant mais aussi après la fixation du serre-joint
- Mécanisme de verrouillage à 12 positions pour maintenir en toute sécurité la position de la poignée sélectionnée
- Grandes surfaces de serrage avec des protections amovibles
- Puissance de serrage jusqu'à
  400 N / 40 kg / 80 lbs (EZ360S)
  750 N / 75 kg / 165 lbs (EZ360M)
  1 400 N / 140 kg / 300 lbs (EZ360)
- Réversible sans outil pour l'écartement sur EZ360M et EZ360 grâce à un mécanisme de déverrouillage simple par pression d'un bouton sur la partie supérieure
- Commande à une main sans exercer de force

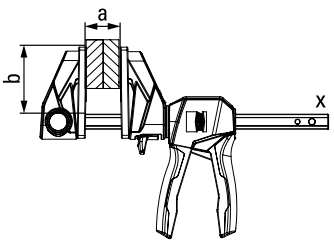

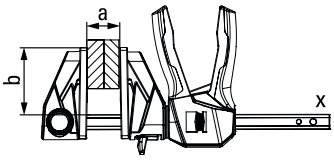

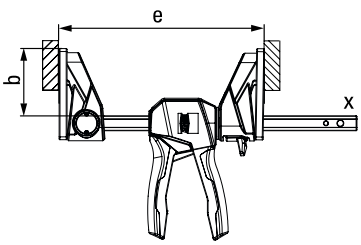

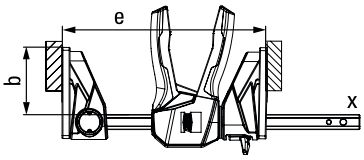

Soutenir efficacement, monter en toute sécurité jusqu'à 350 kg

Arrêt extrêmement sûr

Le support garantit un arrêt sûr et fiable :

- grâce à une construction extrêmement robuste pour une capacité de charge de 350 kg (selon la taille du support correspondant) pour une longueur de sortie maximale
- grâce à des surfaces de contact en TPU caoutchouté en haut et en bas (9 x 7 cm)
- grâce à la protection antidérapante intégrée à la poignée

Manipulation précise et rapide

Le support peut être adapté précisément aux exigences et être desserré en toute sécurité :

- grâce à la fixation en trois étapes :
  1. Pour prérégler le support de plafond, il suffit d'actionner la touche de déverrouillage et de sortir le tuyau intérieur télescopique à la longueur souhaitée
  2. Le réglage fin est réalisé en actionnant le levier de pompe jusqu'à ce que la plaque de butée du support repose sur la pièce.
  3. Faire ensuite tourner la poignée dans le sens des aiguilles d'une montre jusqu'à ce que la force de serrage souhaitée soit atteinte (respecter la capacité de charge max.)
- grâce à la détente en deux étapes : Commencer par faire tourner le support de plafond dans le sens inverse des aiguilles d'une montre. Dès qu'il ne reste plus aucune force de serrage, appuyer sur la touche de déverrouillage pour faire rentrer le tuyau intérieur.

YouTube

Presse extensible STE avec poignée à pompe

	N° de cde	Course de réglage	Limite de charge à longueur de sortie min.	Limite de charge à longueur de sortie max.	Poids	UE	
		mm	kg	kg	kg	Pc.	V3
NOUVEAU	STE55	400–550	350	350	1,42	2	
	STE90	575–910	350	350	1,80	2	
NOUVEAU	STE150	900–1500	350	210	2,29	2	
	STE250	1450–2500	350	160	3,30	2	
	STE300	1700–3000	350	110	3,80	2	
	STE370	2070–3700	350	65	4,50	2	

- Peut supporter une charge maximale de 3 500 N / 350 kg / 770 lbs lorsque la perche télescopique est complètement rétractée
- Construction extrêmement stable grâce à des tubes en acier hautement résistants et à des surfaces de contact en TPU antidérapantes (9 x 7 cm)
- Commande à une main grâce à une poignée en plastique bi-composants avec mécanisme de pompe
- Touche de déplacement rapide pour faire rentrer et sortir rapidement la tige télescopique
- Force de serrage réglable par une rotation du support de la poignée
- Utilisation également possible en biseaux grâce à des surfaces de contact pivotantes en continu de -45° à +45°
- STE150, STE250, STE300, STE370 :
  Certifié GS pour la qualité et la sécurité

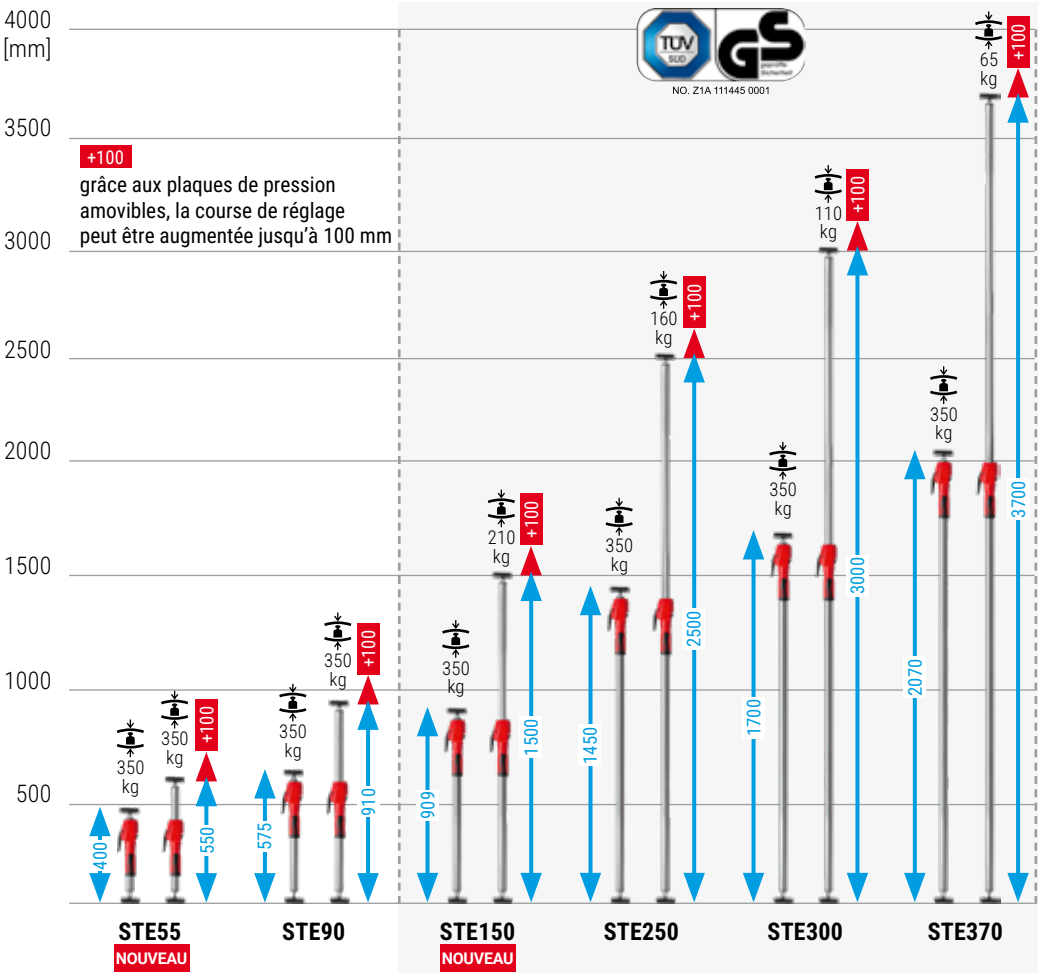

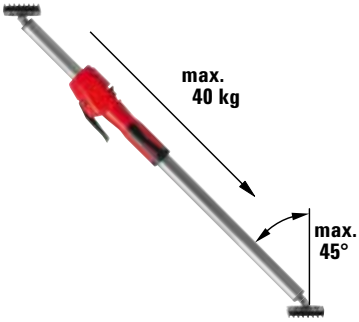

Des accessoires sophistiqués pour encore plus d'applications

Accessoires (montage sans outils)

	N° de cde	Caractéristiques	Poids	UE	
			kg	Pc.	V3
YouTube	**Support multifonctions / laser STE-LH** 200 x 140 x 60 mm (Long. x Larg. x Haut.)				
	STE-LH	■ Support avec logement fileté 1/4" pour fixer les accessoires, par ex. laser, caméra, éclairage de chantier ■ Utilisation sans outil sur pièces porteuses rondes (0–45 mm) et carrées (0–55 mm) comme les supports de plafond et de montage, profilés, échelles ■ Support rotatif en L avec deux axes de rotation : 360° à côté de la borne de fixation, 180° sur logement fileté	0,25	8	
YouTube	**Patin additionnel STE-SP35** 355 x 80 x 22 mm (Long. x Larg. x Haut.)				
	STE-SP35	■ Profilé en aluminium léger avec caoutchouc cellulaire anti-dérapant ■ Pour agrandir la surface d'appui des supports de plafond et de montage BESSEY ST (uniquement en relation avec la surface de contact de rechange 3101952) et STE ■ Utilisation également possible en biseaux grâce à des surfaces de contact pivotantes en continu de -45°à +45° ■ Fixation garantie sur les surfaces de contact grâce aux vis de serrage type bouton étoile	0,60	20	
	Patin de rechange 90 x 70 x 10 mm (Long. x Larg. x Haut.)				
	3101952	■ Pour ST, STE	0,15	100	
YouTube	**Support de plafond STE-DS**				
	STE-DS	■ Accessoires pour supports de plafond, diamètre extérieur du tube intérieur télescopique de 25 mm et 28 mm ■ Pour augmenter la surface d'appui ■ Répartition uniforme de la force grâce aux surfaces d'appui à trois vantaux ■ Utilisation sûre, car la fixation circulaire du tube en acier évite le basculement de la surface d'appui	0,42	20	
YouTube	**Support de construction STE-BS**				
	STE-BS	■ Accessoires pour supports de plafond, un diamètre de tube extérieur de 29 mm et 32 mm ■ Stabilité, car la force du support de plafond serré s'exerce ponctuellement vers le bas ■ Les supports de plafond peuvent être placés librement dans la pièce, même sans tension supérieure, et peuvent donc être utilisés à l'extérieur ■ Construction légère et stable grâce aux profilés en aluminium et au plastique renforcé aux fibres de verre	1,66	10	
YouTube	**Sac combiné pour supports de plafond STE-BAG**				
	STE-BAG	■ Pour un transport confortable et un rangement protégé de deux supports de plafond et de montage STE300, STE370 et ST290 de BESSEY, ainsi que des accessoires ■ Confort assuré par la sangle rembourrée et la possibilité d'adapter la longueur du sac aux supports de plafond qui s'y trouvent ■ Utilisation pratique grâce à la longue fermeture éclair et aux quatre poches extérieures assurant un espace de rangement supplémentaire ■ Matériau résistant	0,92	10	

NOUVEAU Petit support de construction STE-KBS

disponible à partir de septembre 2025

N° de cde	Pour	Poids	UE	
		kg	Pc.	V3
STE-KBS	STE55 / STE90	0,27	12	

- Accessoires pour presses extensible STE55
- Accessoires pour presses extensible STE90 comme alternative plus petite et moins encombrante au support de construction STE-BS plus grand
- Les presses peuvent être placées debout même non tendues ce qui facilite leur prépositionnement
- Protections plastiques antidérapantes pour la protection des surfaces sensibles
- Montage rapide et sans outils
- Construction légère et stable grâce au plastique PA6 renforcé

NOUVEAU Grand support multifonctionnel STE-MH-SET

disponible à partir de octobre 2025

N° de cde	Pour	Limite de charge par support	Contenu	Poids	UE	
		kg	Pc.	kg	Pc.	V3
STE-MH-SET	ST / STE	50	2	0,80	10	

- Accessoires pour presses extensibles BESSEY STE (diamètre extérieur 32 mm) et ST (diamètre extérieur 29 mm)
- Support pour le montage temporaire de cloisons et de surfaces de rangement, comme des tables ou des étagères
- Grâce au support 1/4", également pour fixer des outils tels que des lasers (par ex. Stabila LAX 600G, Bosch GLL 3-80 CG), des caméras et des lampes de chantier
- Rainure en T pour l'utilisation de serre-joints de table
- Montage rapide et sans outils
- Chargement max. 50 kg par support. En plastique renforcé PA6. Surface d'appui antidérapante

NOUVEAU Connecteur transversal STE-CC-SET

disponible à partir de octobre 2025

N° de cde	Pour	Limite de charge par support	Contenu	Poids	UE	
		kg	Pc.	kg	Pc.	V3
STE-CC-SET	ST / STE	30	2	0,62	10	

- Accessoire pour les presses extensibles de diamètre de tube extérieur de 20 à 34 mm
- Utilisable pour la fixation de pièces comme des tuyaux. Possibilité de suspension temporaire comme les lampes, les vélos, etc.
- Pose flexible à 360°. Maintient en toute sécurité par un mécanisme de vérouillage
- Chargement max. 30 kg par support. En plastique renforcé PA6. Surface d'appui antidérapante

Découvre le monde de BESSEY.

BESSEY web

Reste en contact !

Votre revendeur :

BESSEY Tool GmbH & Co. KG ▪ Mühlwiesenstraße 40
74321 Bietigheim-Bissingen, Germany
Fon +49 7142 401-0 ▪ Fax +49 7142 401-452
E-Mail: tool-info@bessey.de

pr-bessey-nouveautés-2025_fr 07/2025
Des éventuelles erreurs d'impression ne peuvent pas nous être opposées.

Informations supplémentaires disponibles sur le site www.bessey.de