SIMPLEMENTE MEJOR.

NOVEDADES 2025

SIMPLEMENTE MEJOR.

¡El nuevo BEYCEPS lo consigue!

Más información:
www.bessey.de/es/EL-BEYCEPS

180
kg
BESSEY

Elevación, descenso o nivelación con hasta 180 kg

Potente y versátil
El BEYCEPS permite realizar trabajos de montaje con una capacidad de carga de hasta 180 kg. Hay muchas aplicaciones posibles tanto en el sector profesional como en el el sector bricolaje:

- gracias al gran alcance útil al elevar o extender de 5 a 230 mm (sin tapa protectora montada en el soporte)
- para trabajos con un alcance útil de 170 a 390 mm gracias a la conversión rápida y sin herramientas para sujeción
- combinándolo con el kit de instalación BEY-IK, disponible como accesorio

Manipulación cómoda y segura
Con el BEYCEPS, las piezas pueden elevarse, bajarse y alinearse suavemente y con precisión milimétrica con una sola mano. El manejo es ergonómico, intuitivo y seguro:

- gracias a la palanca de bombeo en 2 componentes plásticos situada en la parte superior
- gracias a las palancas separadas para el descenso fino y el desbloqueo situadas debajo de la palanca de la bombeo. Esto evita la liberación accidental

Trabajo protegido y suave
A la hora de desarrollar la herramienta de montaje y elevación BEYCEPS, también se concedió gran importancia a la protección del producto, el usuario y la pieza de trabajo. Esto es evidente:

- gracias a la carcasa de plástico cerrada. Así se protege el mecanismo interno del polvo, la suciedad y las virutas y se evita que los dedos queden atrapados
- gracias a las tapas protectoras para el soporte y la uña de elevación incluidas en el volumen de suministro. Son fáciles de colocar y evitan daños en el suelo y en las piezas con superficies delicadas

Descubra más ›

NUEVO Herramienta de elevación y montaje BEYCEPS BEY23

Número de pedido	Área de utilización elevación / extensión A	Área de utilización sujeción B	Pletina	Peso	UE	
	mm	mm	mm	kg	Pza.	V3
BEY23	5–230	170–390	22 x 8	1,60	4	

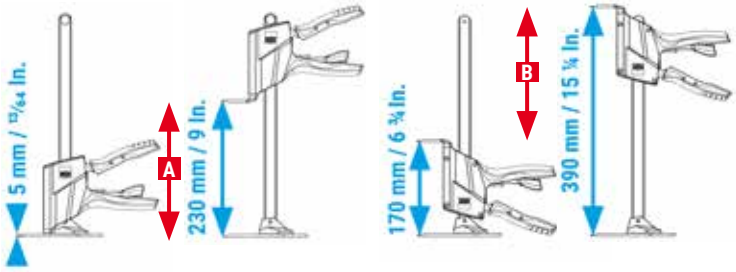

- Fuerza de elevación de hasta 1.800 N / 180 kg / 400 lbs
- Para elevar (hasta 8 mm por accionamiento de la palanca de bombeo), bajar (hasta 4 mm por accionamiento de la palanca de descenso) y alinear piezas con precisión milimétrica, de forma suave y segura con una sola mano
- Manejo ergonómico y seguro ya que la palanca de bombeo fabricada en 2 componentes plásticos está localizada en la parte superior y las palancas de liberación y de descenso fino se ubican debajo y por separado
- La carcasa de plástico cerrada protege el mecanismo interior del polvo, suciedad y virutas a la vez que evita que los dedos queden atrapados
- Se puede convertir en sargento sin necesidad de herramientas
- Incluye topes protectores desmontables tanto para la base como para la uña de elevación. Fáciles de montar y útiles para evitar daños en los suelos y piezas de trabajo
- Etiquetado CE

NUEVO Kit de instalación BEYCEPS BEY-IK

Número de pedido	Área de utilización adaptador de extensión A	Área de utilización adaptador de extensión + unidad de raíl B	Pletina	Peso	UE	
	mm	mm	mm	kg	Pza.	V3
BEY-IK	170–400	392–620	22 x 8	1,23	4	

disponible a partir del julio de 2025

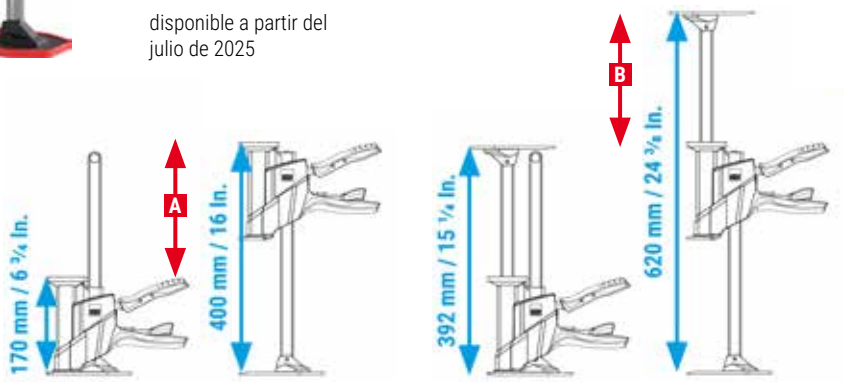

- Juego de accesorios compuesto por un adaptador y un riel de extensión para la herramienta de elevación y montaje BEY23
- Capacidad de carga de hasta 60 kg para un montaje rápido y preciso, por ejemplo, armarios altos, aparadores flotantes y muebles de baño
- Montaje rápido y sin herramientas – sólo en combinación con el adaptador (alcance útil de 170 mm a 400 mm) o adicionalmente con el riel de extensión (alcance útil de 392 mm a 620 mm)
- Seguro y delicado gracias a las tapas protectoras antideslizantes y resistentes a los arañazos

Sujeción y extensión flexibles con una sola mano

Uso flexible en todo momento
El tornillo de apriete monomanual EZ360 es extremadamente versátil:

- gracias al innovador mecanismo de giro de 360° para ajustar perfectamente la posición del mango a la tarea de sujeción
- gracias a los largos protectores de plástico para proteger la superficie de la pieza y distribuir la fuerza de sujeción de hasta 1.400 N
- cambiando la parte superior de sujeción a extensión

EZ 360

Manejo extremadamente cómodo
Por un lado, la empuñadura puede colocarse de forma que se consiga una posición de bombeo óptima y, por tanto, una mejor aplicación de la fuerza. Por otra parte, el mango también puede girar fuera del área de trabajo después del proceso de sujeción, lo que permite colocar varios tornillos de apriete en un espacio muy reducido:

- gracias a la empuñadura extra larga de plástico de 2 componentes con palanca de bombeo, que puede girar completamente alrededor del riel y bloquearse de forma segura en 12 posiciones
- gracias al pulsador de desbloqueo integrado en el mango para ajustar y aflojar de una manera rápida el tornillo de apriete

Robustez en un aspecto único
Donde el diseño dinámico se une a la durabilidad:

- gracias al uso de materiales de alta calidad como la poliamida reforzada con fibra de vidrio en las mordazas fija y móvil, así como el acero templado, endurecido y bruñido en los rieles
- gracias a la carcasa de plástico que protege el mecanismo del polvo, suciedad y virutas

Descubra más ›

Tornillo de apriete monomanual con mango giratorio EZ360

	Número de pedido	Aper-tura a	Alcan-ce b	Alcance de expansion e	Pletina x	Contenido	Peso	UE	
		mm	mm	mm	mm	unidad	kg	Pza.	V3
NUEVO	EZ360S-11SET	110	40	104–208	7 x 2,5	2 x EZ360S-11	0,23	8	
NUEVO	EZ360M-15	150	60	154–302	14 x 5	–	0,41	6	
NUEVO	EZ360M-30	300	60	154–454	14 x 5	–	0,48	6	
	EZ360-15	150	80	195–315	18 x 5	–	0,79	6	
	EZ360-30	300	80	195–465	18 x 5	–	0,87	6	
	EZ360-45	450	80	195–615	18 x 5	–	1,01	6	
	EZ360-60	600	80	195–765	18 x 5	–	1,10	6	

- El innovador mecanismo de rotación de 360° permite colocar el mango alrededor del riel – tanto antes como después de fijar el tornillo de apriete
- Mecanismo de bloqueo de 12 pasos para mantener con seguridad la posición seleccionada del mango
- Grandes superficies de sujeción con tapas protectoras extraíbles
- Fuerza de apriete de hasta
  400 N / 40 kg / 80 lbs (EZ360S)
  750 N / 75 kg / 165 lbs (EZ360M)
  1.400 N / 140 kg / 300 lbs (EZ360)
- Reversible. Puede utilizarse también para separar – cambio sin herramientas gracias al simple mecanismo de liberación con pulsador en la parte superior
- Manejo con una sola mano sin necesidad de esfuerzo

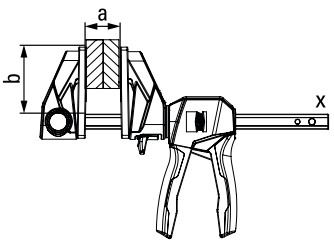

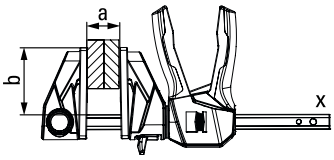

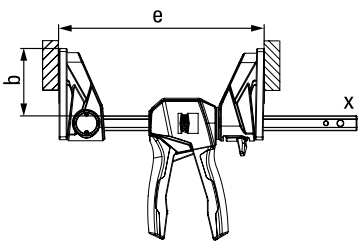

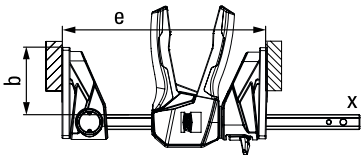

Asistencia eficaz, instalación segura con hasta 350 kg

Sujeción extremadamente segura

El puntal garantiza una sujeción fiable y segura:

- gracias a su diseño extremadamente estable para una capacidad de carga de 350 kg – dependiendo del tamaño del puntal y la longitud de extensión
- gracias a las superficies de contacto de TPU recubiertas de goma en la parte superior e inferior (9 x 7 cm)
- gracias a protección antideslizante integrada en el mango

Manejo preciso y rápido

El puntal puede ajustarse con precisión y aflojarse de forma segura:

- gracias a la fijación en tres pasos:
  1. Para preajustar el puntal de techo, se pulsa el botón de aflojar y se extiende el tubo interior telescópico hasta la longitud deseada.
  2. El ajuste fino se realiza accionando la palanca de bomba hasta que la placa de apoyo del puntal esté en contacto con la pieza de trabajo.
  3. A continuación, girar la empuñadura en el sentido de las agujas del reloj hasta que se alcance la fuerza de sujeción deseada (respetando la capacidad de carga máxima)
- gracias al destensado en dos pasos: Primero se debe girar el puntal de techo en sentido contrario a las agujas del reloj. En cuanto no haya fuerza de sujeción, presionar el botón de desbloqueo para retraer el tubo interior.

YouTube

Puntales de expansion telescópicos STE con palanca de bombeo

	Número de pedido	Rango de apertura	Límite de carga en la longitud mín. de extensión	Límite de carga en la longitud máx. de extensión	Peso	UE	
		mm	kg	kg	kg	Pza.	V3
NUEVO	STE55	400–550	350	350	1,42	2	
	STE90	575–910	350	350	1,80	2	
NUEVO	STE150	900–1500	350	210	2,29	2	
	STE250	1450–2500	350	160	3,30	2	
	STE300	1700–3000	350	110	3,80	2	
	STE370	2070–3700	350	65	4,50	2	

- Resistente hasta un máximo de 3.500 N / 350 kg / 770 lbs de carga cuando el puntal de expansión está totalmente cerrado
- Construcción extremadamente resistente gracias a los tubos de acero de alta calidad y a las superficies de apoyo antideslizantes en poliuretano termoplástico TPU (9 x 7 cm)
- Manejo con una sola mano gracias a su mecanismo de bombeo con empuñadura en dos componentes plásticos
- Botón de desplazamiento rápido para una rápida apertura y cierre del puntal de expansión telescópico
- Fuerza de apriete regulable mediante el giro de la empuñadura
- Válido para planos inclinados por sus superficies de apoyo basculantes desde -45° hasta +45°
- STE150, STE250, STE300, STE370: certificado GS en Calidad y Seguridad

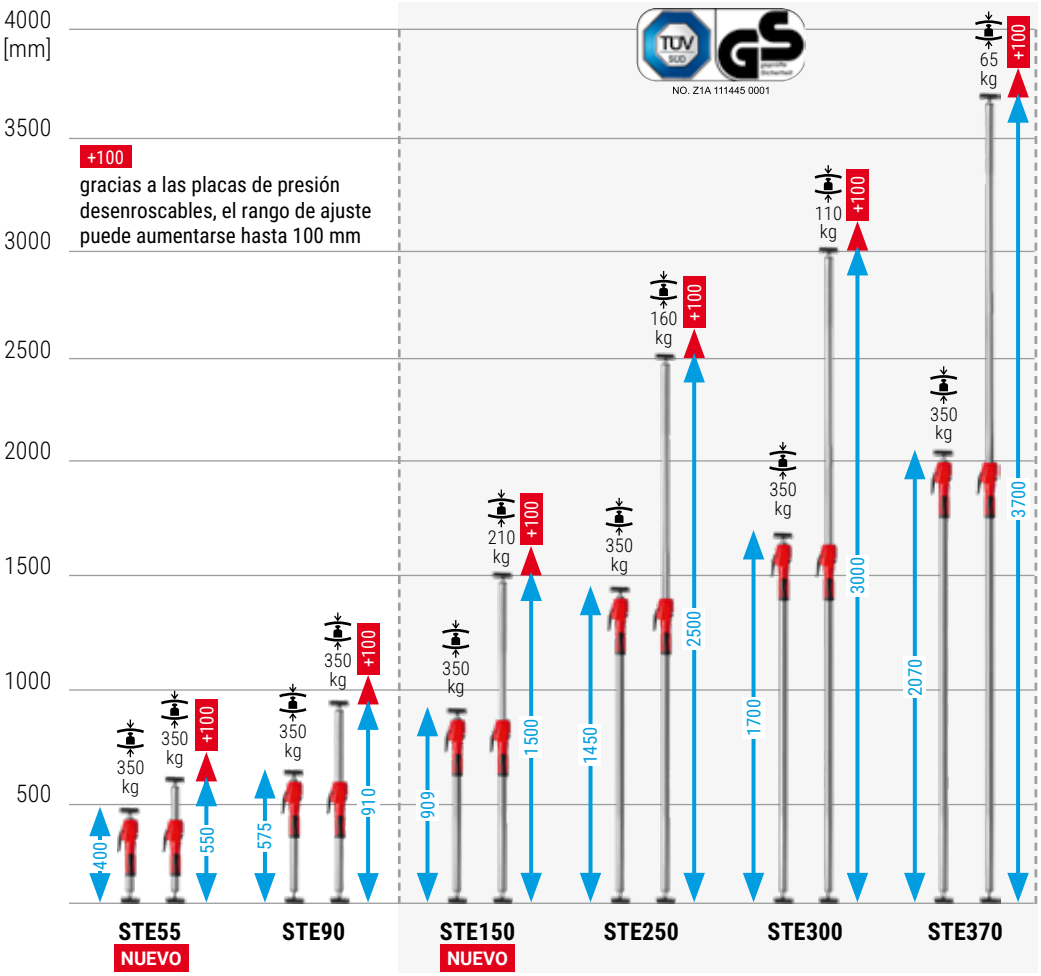

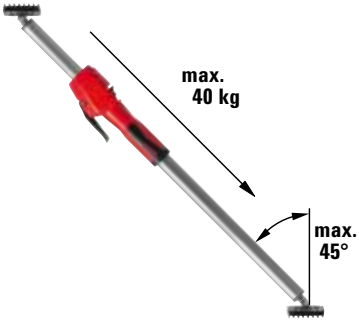

Accesorios inteligentes para más aplicaciones

Accesorios (montaje sin herramientas)

	Número de pedido	Propiedades	Peso	UE	
			kg	Pza.	V3
YouTube	**Soporte multifunción/láser STE-LH** 200 x 140 x 60 mm (Long. x Anch. x Alt.)				
	STE-LH	■ Soporte con rosca de 1/4" para poder fijar diferentes accesorios, como por ejemplo un láser, una cámara de fotos o una luz de obra ■ Puede colocarse sin herramientas en piezas redondas de hasta 45 mm de diámetro, o 55 mm en el caso de piezas cuadradas. Como por ejemplo en los puntales de expansión, en perfiles o en escaleras. Montaje giratorio en L con dos ejes de rotación: 360° junto a la abrazadera de montaje, 180° en el cuerpo roscado	0,25	8	
YouTube	**Placa de apoyo STE-SP35** 355 x 80 x 22 mm (Long. x Anch. x Alt.)				
	STE-SP35	■ Perfil de aluminio con superficie de plástico antideslizante ■ Para ampliar la superficie de apoyo de los puntales de expansión STE y ST (en el modelo ST es necesario colocar la superficie de contacto 3101952 para poder colocar la placa de apoyo) ■ Uso incluso en pendientes gracias a las superficies de contacto orientables desde -45º hasta +45º ■ Fijación segura en las superficies de contacto gracias a los tornillos de agarre en estrella	0,60	20	
	Superficie de contacto de repuesto 90 x 70 x 10 mm (Long. x Anch. x Alt.)				
	3101952	■ Adecuado para ST, STE	0,15	100	
YouTube	**Soporte de techo STE-DS**				
	STE-DS	■ Accesorios para puntales de expansión con diámetro de tubo de 25 a 28 mm ■ Para ampliar la superficie de sujeción ■ Distribución uniforme de la fuerza gracias a las superficies de contacto de tres planos ■ Seguro de usar, ya que la fijación integral del tubo de acero evita que la superficie de apoyo se incline	0,42	20	
YouTube	**Trípode para puntales STE-BS**				
	STE-BS	■ Accesorios para puntales de expansión con diámetro de tubo de 29 a 32 mm ■ Sujeción estable ya que la fuerza del puntal se aplica en el soporte ■ Mantiene el puntal vertical, incluso sin presión, pudiendo usarlo también en exteriores ■ Construcción ligera y resistente gracias a los perfiles de aluminio y al plástico reforzado con fibra de vidrio	1,66	10	
YouTube	**Bolsa combinada para puntales de expansión STE-BAG**				
	STE-BAG	■ Para transportar cómodamente y almacenar de forma segura dos puntales BESSEY STE300, STE370 y ST290 así como accesorios ■ Cómoda, gracias a la correa de transporte acolchada y a la posibilidad de ajustar la longitud de la bolsa a los puntales colocados en ella ■ Práctica de usar, con cremallera larga y cuatro bolsillos exteriores para un mayor espacio de almacenamiento ■ Material duradero	0,92	10	

NUEVO Trípode construcción compacto STE-KBS

Número de pedido	Adecuado para	Peso	UE	
		kg	Pza.	V3
STE-KBS	STE55 / STE90	0,27	12	

disponible a partir del septiembre de 2025

- Accesorio para el puntal de expansión telescópico STE55
- Accesorio, como alternativa más compacta al trípode STE-BS, para el puntal de expansión telescópico STE90
- Mantiene el puntal vertical incluso antes de ajustarlo, permitiendo pre-posicionar los elementos de trabajo
- Topes protectores antideslizantes en la base para proteger las superficies delicadas
- Montaje rápido y sin herramientas
- Ligero y resistente, construido en plástico PA6 reforzado (poliamida)

NUEVO Soporte multifunción grande STE-MH-SET

Número de pedido	Adecuado para	Límite de carga por soporte	Conte-nido	Peso	UE	
		kg	unidad	kg	Pza.	V3
STE-MH-SET	ST / STE	50	2	0,80	10	

disponible a partir del octubre de 2025

- Soporte para puntales de expansión telescópicos BESSEY STE (diámetro exterior 32 mm) y ST (diámetro exterior 29 mm)
- Soporte para tabiques de separación provisionales y zonas de almacenaje, por ej. mesas, estantes
- Gracias a la rosca de 1/4", es también útil para montar herramientas como niveles láser (por ej. Stabila LAX 600G, Bosch GLL 3-80 CG), cámaras fotográficas y focos
- Guía en T para utilizar con sargentos para rieles
- Montaje rápido y sin herramientas
- Capacidad de carga máxima 50 kg por soporte gracias a su robusta construcción en plástico PA6 reforzado (poliamida) y superficie de contacto antideslizante

NUEVO Conectores en cruz STE-CC-SET

Número de pedido	Adecuado para	Límite de carga por soporte	Conte-nido	Peso	UE	
		kg	unidad	kg	Pza.	V3
STE-CC-SET	ST / STE	30	2	0,62	10	

disponible a partir del octubre de 2025

- Accesorios para puntales de expansión telescópicos con diámetro de tubo de 20 mm a 34 mm
- Pueden utilizarse para sujetar conexiones en cruz, como tubos, y también como elementos de suspensión provisionales para, por ej. lámparas, bicicletas, etc.
- Pre-posicionamiento flexible en 360º, el cual puede fijarse con seguridad gracias al mecanismo de bloqueo en 16 posiciones
- Máxima capacidad de carga de 30 kg por conector gracias a su robusta construcción en plástico PA6 reforzado (poliamida) y a su superficie de contacto antideslizante

Descubra el mundo de BESSEY.

BESSEY web

¡Mantente en contacto!

Su distribuidor:

BESSEY Tool GmbH & Co. KG ▪ Mühlwiesenstraße 40
74321 Bietigheim-Bissingen, Germany
Fon +49 7142 401-0 ▪ Fax +49 7142 401-452
E-Mail: tool-info@bessey.de

pr-bessey-novedades-2025_es-3010607i
07/2025 – BESSEY no se responsabiliza
de los errores de imprenta.

Más información en www.bessey.de