ПРОСТО ЛУЧШЕ.

Новый одноручный зажим с вращающейся на 360° рукояткой

Будь то монтажные или столярные работы, строительство магазинов, кухонь или сухого строительства: профессионалы и любители могут использовать преимущества **EZ360** для одноручного зажима и раскрытия.

BESSEY удалось сделать так, чтобы вся единица ручек могла вращаться вокруг рельсы. При этом 12-ступенчатый механизм фиксации обеспечивает надежное удержание выбранной позиции ручки.

В зависимости от рабочей ситуации можно выбрать наиболее эргономичное положение ручки для удобной и безопасной фиксации детали – независимо от того, насколько высоко, низко или с другой стороны она находится.

Узнайте больше >

Одноручный зажим с вращающейся рукояткой EZ360

Артикул	Ширина зажима	Выступ	Ширина распора e	Рейка	Вес	ПУ	
	мм	мм	мм	мм	кг	шт	V3
EZ360-15	150	80	195–315	18 x 5	0,79	6	
EZ360-30	300	80	195–465	18 x 5	0,87	6	
EZ360-45	450	80	195–615	18 x 5	1,01	6	
EZ360-60	600	80	195–765	18 x 5	1,10	6	

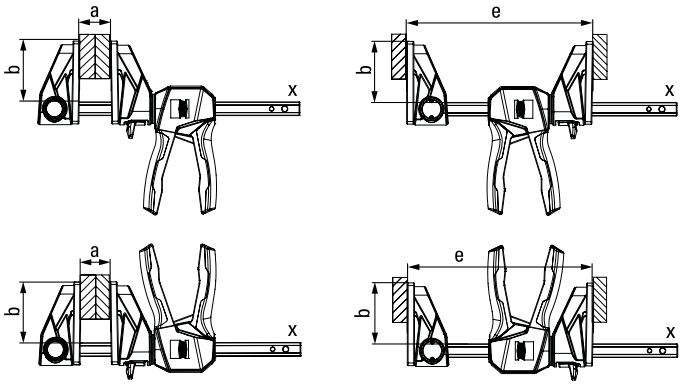

- Инновационный поворотный механизм на 360° позволяет разместить блок рукоятки вокруг направляющей рейки
- 12-ступенчатый механизм фиксации для надежной фиксации выбранного положения ручки
- Большие зажимные поверхности со съемными защитными колпачками
- Сила зажима до 1400 Н
- Можно переставлять для распределения – без инструментов благодаря простому механизму разблокировки с помощью кнопки на верхней части
- Легкая работа одной рукой без лишних усилий

BESSEY Tool GmbH & Co. KG ▪ Mühlwiesenstraße 40
74321 Bietigheim-Bissingen, Germany
Fon +49 7142 401-0 ▪ Fax +49 7142 401-452
E-Mail: tool-info@bessey.de

Все информации на www.bessey.de

Ваш продавец:

pr-bessey-ez360_ru 03/2025
Мы не несем ответственность за опечатки!