EINFACH BESSER.

NEUHEITEN 2025

EINFACH BESSER.

Der neue BEYCEPS schafft das!

Jetzt mehr erfahren:
www.bessey.de/DER-BEYCEPS

180
kg
BESSEY

Heben, Absenken oder Ausrichten mit bis zu 180 kg

Leistungsstark und vielseitig einsetzbar
Der BEYCEPS ermöglicht Montagearbeiten mit bis zu 180 kg Hubkraft. Sowohl im Profi- als auch im DIY-Bereich gibt es viele Anwendungsmöglichkeiten:

- durch den großen Nutzbereich beim Heben bzw. Spreizen von 5 bis 230 mm (ohne montierte Schutzkappe am Standfuß)
- durch den schnellen, werkzeuglosen Umbau zum Spannen für Arbeiten mit einem Nutzbereich von 170 bis 390 mm
- durch die Kombination mit dem als Zubehör erhältlichen Installation Kit BEY-IK

Komfortable und sichere Handhabung
Das Anheben, Absenken und Ausrichten von Werkstücken kann mit dem BEYCEPS sanft und millimetergenau mit nur einer Hand vorgenommen werden. Die Bedienung erfolgt dabei ergonomisch, intuitiv und sicher:

- durch den auf der Oberseite platzierten Pumpgriff aus 2-Komponenten-Kunststoff
- durch die unter dem Pumpgriff getrennt voneinander angeordneten Hebel zum Feinabsenken und zum Lösen. So wird ein versehentliches Auslösen vermieden.

Geschützt und schonend arbeiten
Bei der Entwicklung des Einhand-Montagewerkzeugs BEYCEPS wurde auch großen Wert auf den Schutz von Produkt, Anwender und Werkstück gelegt. Dies zeigt sich:

- durch das geschlossene Kunststoffgehäuse. So wird die innenliegende Mechanik vor Staub, Schmutz sowie Spänen geschützt und das Einklemmen der Finger vermieden.
- durch die im Lieferumfang enthaltenen Schutzkappen für Standfuß und Hebeplatte. Sie lassen sich einfach anbringen und verhindern Schäden an Böden und Werkstücken mit empfindlichen Oberflächen.

Entdecke mehr ›

NEU Einhand-Montagewerkzeug BEYCEPS BEY23

Bestell-nummer	Nutzbereich Heben/Spreizen A	Nutzbereich Spannen B	Schiene	Ge-wicht	VPE	
	mm	mm	mm	kg	St.	V3
BEY23	5–230	170–390	22 x 8	1,60	4	

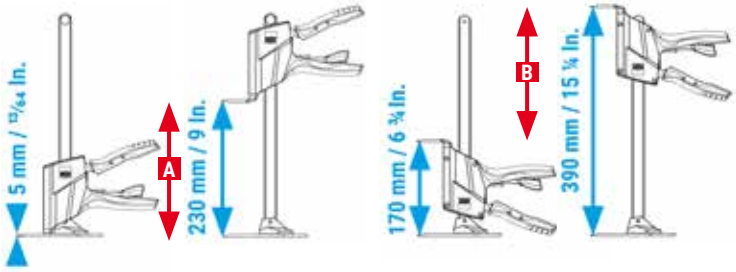

- Hubkraft bis zu 1.800 N / 180 kg / 400 lbs
- Zum millimetergenauen, sanften und sicheren Anheben (bis zu 8 mm pro Betätigung des Pumpgriffs), Absenken (bis zu 4 mm pro Betätigung des Absenkhebels) sowie Ausrichten von Werkstücken mit nur einer Hand
- Ergonomische und sichere Handhabung, da der Pumpgriff aus 2-Komponenten-Kunststoff auf der Oberseite platziert ist und darunter die beiden Hebel zum Feinabsenken und zum Lösen getrennt voneinander angeordnet sind
- Geschlossenes Kunststoffgehäuse schützt die Mechanik vor Staub, Schmutz sowie Spänen und verhindert ein Einklemmen der Finger
- Werkzeuglos umsteckbar zum Spannen
- Schutzkappen für Standfuß und Hebeplatte – im Lieferumfang enthalten – vermeiden Beschädigungen an empfindlichen Oberflächen
- CE-Kennzeichnung

NEU Installation Kit BEYCEPS BEY-IK

Bestell-nummer	Nutzbereich Verlängerungs-adapter A	Nutzbereich Verlängerungs-adapter + Schieneneinheit B	Schiene	Ge-wicht	VPE	
	mm	mm	mm	kg	St.	V3
BEY-IK	170–400	392–620	22 x 8	1,00	4	

lieferbar ab
Juli 2025

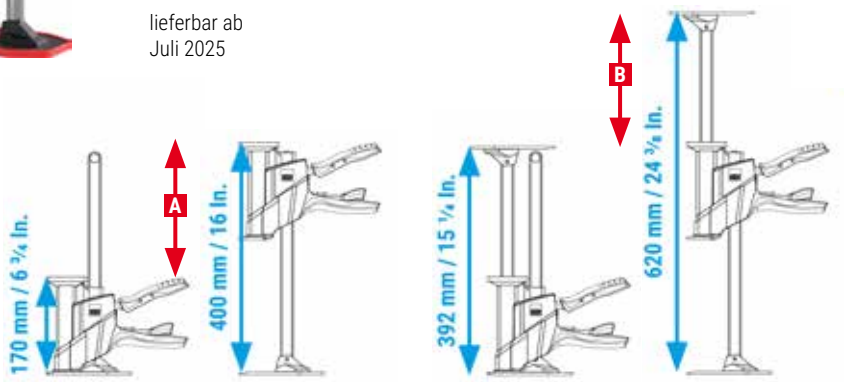

- Zweiteiliges Zubehörset bestehend aus Verlängerungsadapter und Schieneneinheit für Einhand-Montagewerkzeug BEY23
- Tragkraft mit bis zu 60 kg zur schnellen und präzisen Montage wie z.B. Wandschränken, schwebenden Sideboards und Badezimmer-möbeln
- Schnelle, werkzeuglose Montage – nur in Verbindung mit dem Verlängerungsadapter (Nutzbereich 170 mm bis 400 mm) oder zusätzlich mit Schieneneinheit (Nutzbereich 392 mm bis 620 mm)
- Sicher und schonend dank rutsch- und kratzfester Schutzkappen

Rundum flexibel einhändig spannen und spreizen

Rundum flexibler Einsatz
Die Einhandzwinge EZ360 lässt sich extrem vielseitig einsetzen:

- dank innovativem 360° Dreh-Mechanismus, um die Griffposition perfekt an die Spannaufgabe anzupassen
- dank langer Schutzkappen zum Schonen der Werkstückoberfläche und Verteilen der Spannkraft von bis zu 1.400 N
- durch Umstecken des Oberteils von Spannen auf Spreizen

EZ 360

Äußerst bequeme Handhabung
Der Griff lässt sich zum einen so positionieren, dass eine optimale Pumpposition und damit bessere Kraftaufbringung erreicht wird. Zum anderen lässt sich der Griff auch nach dem Spannvorgang aus dem Arbeitsbereich schwenken und ermöglicht damit das Platzieren mehrerer Zwingen auf engstem Raum:

- durch den extra langen hochwertigen 2-Komponenten-Kunststoffgriff mit Pumphebel, der sich komplett um die Schiene drehen und in 12 Positionen sicher einrasten lässt
- durch den Lösehebel am Gleitbügel zum schnellen Anpassen der Spannweite und Lösen der Zwinge

Robustheit in einzigartiger Optik
Hier trifft dynamisches Design auf Langlebigkeit:

- durch Einsatz hochwertiger Materialien wie glasfaserverstärktem Polyamid für Ober- und Unterteil sowie vergütetem und brüniertem Stahl für die Schiene
- durch das Kunststoffgehäuse wird die Griffmechanik vor Staub und Spänen geschützt

Entdecke mehr ›

Einhandzwinge mit drehbarem Griff EZ360

	Bestell-nummer	Spann-weite a	Aus-ladung b	Spreiz-weite e	Schiene x	Inhalt	Ge-wicht	VPE	
		mm	mm	mm	mm	St.	kg	St.	V3
NEU	EZ360S-11SET	110	40	104–208	7 x 2,5	2 x EZ360S-11	0,23	8	
NEU	EZ360M-15	150	60	154–302	14 x 5	–	0,41	6	
NEU	EZ360M-30	300	60	154–454	14 x 5	–	0,48	6	
	EZ360-15	150	80	195–315	18 x 5	–	0,79	6	
	EZ360-30	300	80	195–465	18 x 5	–	0,87	6	
	EZ360-45	450	80	195–615	18 x 5	–	1,01	6	
	EZ360-60	600	80	195–765	18 x 5	–	1,10	6	

1400 N
140 kg
300 lbs

EZ360S-11
400 N
40 kg
80 lbs

EZ360M
750 N
75 kg
165 lbs

EZ360
1400 N
140 kg
300 lbs

- Innovativer 360° Dreh-Mechanismus ermöglicht das Platzieren der Griffeinheit rund um die Schiene – bereits vor aber auch nach Befestigung der Zwinge
- 12-stufiger Rastmechanismus zum sicheren Halten der gewählten Griffposition
- Große Spannflächen mit abnehmbaren Schutzkappen
- Spannkraft bis zu
  400 N / 40 kg / 80 lbs (EZ360S)
  750 N / 75 kg / 165 lbs (EZ360M)
  1.400 N / 140 kg / 300 lbs (EZ360)
- Umsteckbar zum Spreizen – werkzeuglos bei EZ360M und EZ360 dank einfacher Lösemechanik per Druckknopf am Oberteil
- Einhandbedienung ohne Kraftaufwand

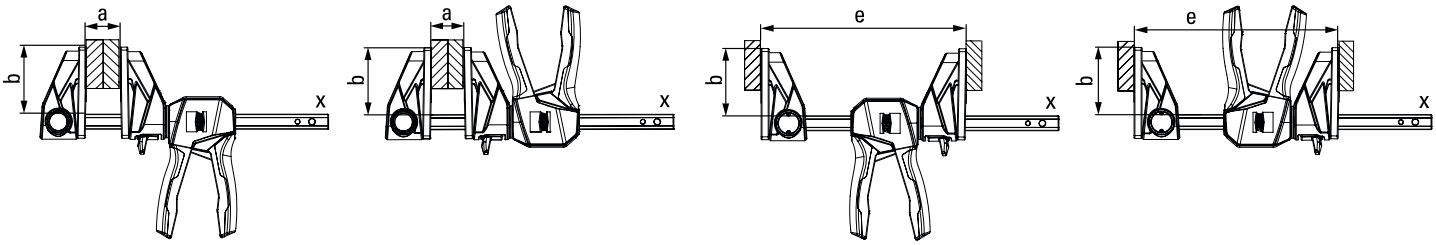

Effizient stützen, sicher montieren mit bis zu 350 kg

Extrem sicher im Halt

Die Stütze – auch Lastenstange genannt – garantiert einen zuverlässig sicheren Halt:

- durch äußerst stabile Konstruktion für bis zu 350 kg Tragfähigkeit – abhängig von der Stützengröße und Auszugslänge
- durch gummierte TPU-Kontaktflächen oben und unten (9 x 7 cm)
- durch die im Griff integrierte Rutschsicherung

Präzise und schnell in der Handhabung

Die Stütze lässt sich exakt auf die Erfordernisse einstellen und sicher lösen:

- durch die Fixierung in drei Schritten:
  1. Zum Voreinstellen der Deckenstütze wird die Lösetaste betätigt und das teleskopierbare Innenrohr auf die gewünschte Länge ausgezogen.
  2. Die Feineinstellung erfolgt durch Betätigen des Pumphebels bis die Anlageplatte der Stütze am Werkstück anliegt.
  3. Anschließend solange am Griff im Uhrzeigersinn drehen bis die gewünschte Haltekraft erreicht ist (max. Belastbarkeit beachten)
- durch das Entspannen in zwei Schritten: Zuerst die Deckenstütze gegen den Uhrzeigersinn drehen. Sobald keine Haltekraft mehr vorliegt, die Lösetaste betätigen um das Innenrohr einzufahren

YouTube

Decken- und Montagestütze STE mit Pumpgriff

	Bestell-nummer	Verstellweg	Belastungsgrenze bei min. Auszugslänge	Belastungsgrenze bei max. Auszugslänge	Ge-wicht	VPE	
		mm	kg	kg	kg	St.	V3
NEU	STE55	400–550	350	350	1,42	2	
	STE90	575–910	350	350	1,80	2	
NEU	STE150	900–1500	350	210	2,29	2	
	STE250	1450–2500	350	160	3,30	2	
	STE300	1700–3000	350	110	3,80	2	
	STE370	2070–3700	350	65	4,50	2	

- Bis zu maximal 3.500 N / 350 kg / 770 lbs belastbar bei komplett eingefahrener Teleskopstange
- Äußerst stabile Konstruktion durch hochbelastbare Stahlrohre und rutschsichere TPU-Kontaktflächen (9 x 7 cm)
- Einhandbedienung dank 2-Komponenten-Kunststoffgriff mit Pumpmechanismus
- Schnellverschiebe-Taste zum schnellen Ein- und Ausfahren der Teleskopstange
- Regulierbare Haltekraft durch Drehen der Stütze am Griff
- Einsatz auch in Schrägen durch stufenlos schwenkbare Kontaktflächen von -45° bis +45°
- STE150, STE250, STE300, STE370: GS-zertifiziert für Qualität und Sicherheit

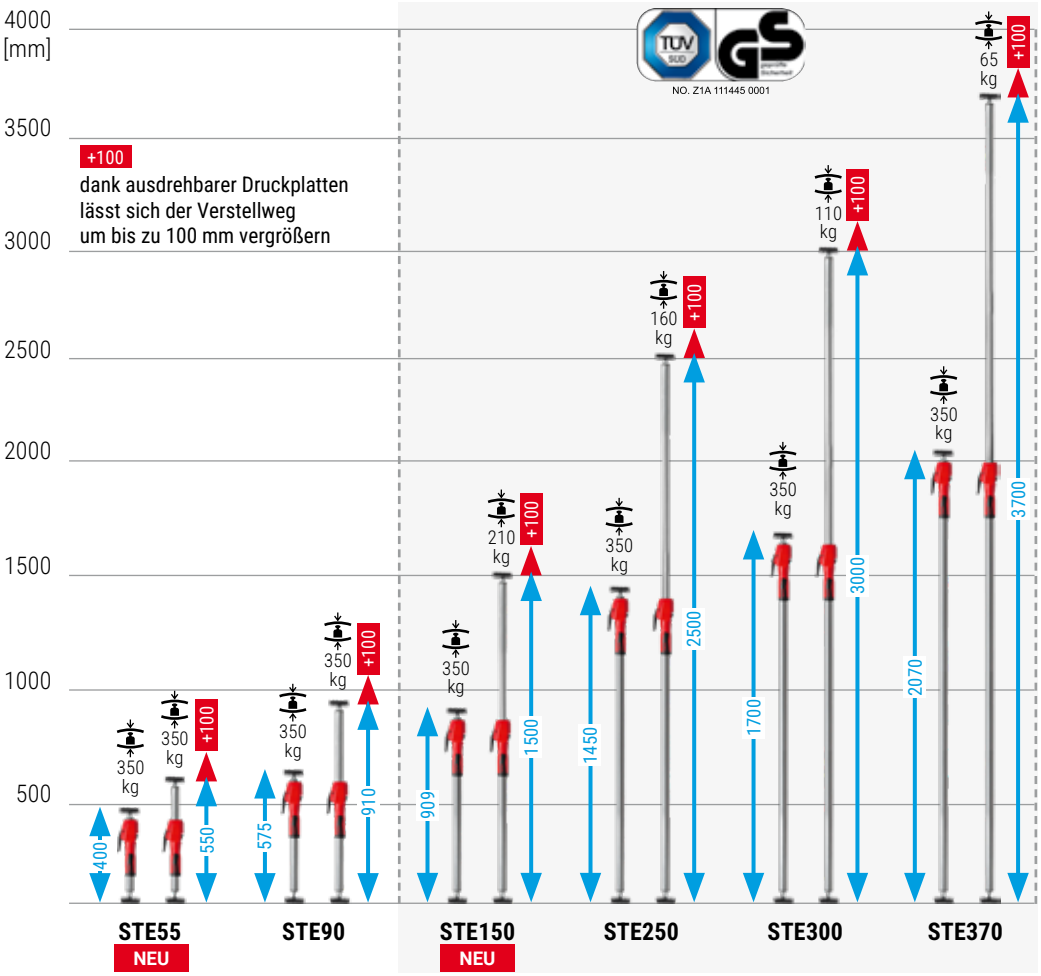

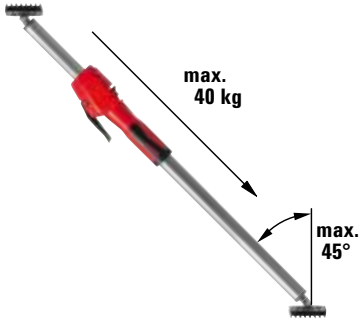

Ausgeklügeltes Zubehör für noch mehr Anwendungen

Zubehör (werkzeuglose Montage)

Bestell-nummer	Eigenschaften	Ge-wicht	VPE	
		kg	St.	V3
Multifunktions- / Laserhalterung STE-LH 200 x 140 x 60 mm (L x B x H)				
STE-LH	■ Halterung mit 1/4" Gewindeaufnahme zum Fixieren von Hilfsmitteln wie z. B. Laser, Kamera, Bauleuchte ■ Werkzeuglos einsetzbar an runden (0–45 mm) sowie eckigen (0–55 mm) Trägerteilen wie z.B. Decken- und Montagestützen, Profilen, Leitern ■ L-Drehhalterung mit zwei Rotationsachsen: 360° neben Befestigungsklemme, 180° an Gewindeaufnahme	0,25	8	
Abstützplatte STE-SP35 355 x 80 x 22 mm (L x B x H)				
STE-SP35	■ Leichtes Aluminiumprofil mit rutschhemmendem Zellkautschuk ■ Zur Vergößerung der Abstützfläche von BESSEY Decken- und Montagestützen ST (nur in Verbindung mit Ersatzkontaktfläche 3101952) und STE ■ Einsatz auch in Schrägen durch stufenlos schwenkbare Kontaktflächen von -45° bis +45° ■ Sichere Fixierung an den Kontaktflächen dank Sterngriffschrauben	0,60	20	
Ersatzkontaktfläche 90 x 70 x 10 mm (L x B x H)				
3101952	■ Passend für ST / STE	0,15	100	
Deckenstativ STE-DS				
STE-DS	■ Zubehör für Deckenstützen mit einem Außendurchmesser des teleskopierbaren Innenrohres von 25 mm und 28 mm ■ Zur Vergrößerung der Abstützfläche ■ Gleichmäßige Kraftverteilung dank dreiflügeligen Anlageflächen ■ Sicher im Einsatz, da durch die Rundum-Fixierung des Stahlrohres ein Kippen der Anlagefläche vermieden wird	0,42	20	
Baustativ STE-BS				
STE-BS	■ Zubehör für Deckenstützen mit einem Außenrohrdurchmesser von 29 mm und 32 mm ■ Stabiler Stand, da Kraft der verspannten Deckenstütze punktuell nach unten wirkt ■ Deckenstützen lassen sich auch ohne obere Verspannung frei im Raum platzieren und sind damit auch im Außenbereich einsetzbar ■ Leichte und stabile Konstruktion dank Alumiuniumprofilen und glasfaserverstärktem Kunststoff	1,66	10	
Kombitasche für Deckenstützen STE-BAG				
STE-BAG	■ Für den bequemen Transport und zur geschützten Aufbewahrung von zwei BESSEY Decken- und Montagestützen STE300, STE370 und ST290 sowie Zubehör ■ Komfortabel dank gepolstertem Trageriemen und der Möglichkeit, die Länge der Tasche an die darin platzierten Deckenstützen anzupassen ■ Praktisch in der Handhabung durch langen Reißverschluss und vier Außentaschen für zusätzlichen Stauraum ■ Strapazierfähiges Material	0,92	10	

YouTube

YouTube

YouTube

YouTube

YouTube

NEU Kleines Baustativ STE-KBS

Bestell-nummer	passend für	Ge-wicht	VPE	
		kg	St.	V3
STE-KBS	STE55 / STE90	0,27	12	

lieferbar ab
September 2025

- Zubehör für Deckenstütze STE55
- Zubehör für Deckenstütze STE90 als kleinere platzsparende Alternative zum größeren Baustativ STE-BS
- Deckenstützen lassen sich damit auch in ungespanntem Zustand stehend platzieren und die Vorpositionierung wird erleichtert
- Rutschsichere Schutzkappen zum Schutz empfindlicher Oberflächen
- Schnelle, werkzeuglose Montage
- Leichte und stabile Konstruktion dank verstärktem PA6 Kunststoff

NEU Große Multifunktionshalterung STE-MH-SET

Bestell-nummer	passend für	Belastungsgrenze pro Halterung	Inhalt	Ge-wicht	VPE	
		kg	St.	kg	St.	V3
STE-MH-SET	ST / STE	50	2	0,80	10	

lieferbar ab
Oktober 2025

- Zubehör für BESSEY Deckenstützen STE (Außendurchmesser 32 mm) und ST (Außendurchmesser 29 mm)
- Halterung zum temporären Aufbau von Stellwänden und Ablageflächen, wie z.B. Tischen, Regalböden
- Dank der 1/4" Gewindeaufnahme auch zum Fixieren von Hilfsmitteln wie Lasern (z.B. Stabila LAX 600G, Bosch GLL 3-80 CG), Kameras und Bauleuchten
- T-Nut zum Einsatz von Tischzwingen
- Schnelle, werkzeuglose Montage
- Max. Belastung von 50 kg pro Halter durch stabile Konstruktion aus verstärktem PA6 Kunststoff und rutschsichere Anlagefläche

NEU Querverbinder STE-CC-SET

Bestell-nummer	passend für	Belastungsgrenze pro Verbinder	Inhalt	Ge-wicht	VPE	
		kg	St.	kg	St.	V3
STE-CC-SET	ST / STE	30	2	0,62	10	

lieferbar ab
Oktober 2025

- Zubehör für Deckenstützen mit einem Außenrohrdurchmesser von 20 mm bis 34 mm
- Einsetzbar zur Befestigung von Querverbindungen, wie z.B. Rohren, sowie als temporäre Aufhängemöglichkeit z.B. für Lampen, Fahrräder usw.
- 360° flexible Vorpositionierung, die dank 16-stufigem Rastmechanismus sicher gehalten wird
- Max. Belastung von 30 kg pro Verbinder durch stabile Konstruktion aus verstärktem PA6 Kunststoff und rutschsichere Anlagefläche

Entdecke die Welt von BESSEY.

BESSEY web

Bleib in Kontakt!

Ihr Fachhändler:

BESSEY Tool GmbH & Co. KG ▪ Mühlwiesenstraße 40
74321 Bietigheim-Bissingen, Germany ▪ Fon +49 7142 401-0
Fax Inland: +49 7142 401-451 ▪ Fax Export: +49 7142 401-452
E-Mail: tool-info@bessey.de

pr-bessey-neuheiten-2025_de–3008176i 07/2025
Für Druckfehler keine Haftung.

Weitere Informationen unter www.bessey.de